Panasonic®

Radio FM-AM

RF-2400D

Manuel d'utilisation

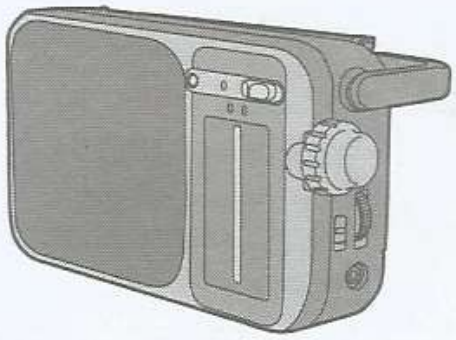

Nous vous remercions d'avoir arrêté votre choix sur cet appareil.

Pour en tirer un rendement optimal et par mesure de sécurité, lire attentivement le présent manuel.

Conserver ce manuel pour référence ultérieure.

Pour toute assistance supplémentaire, visiter :

www.panasonic.ca/french/support

Panasonic Canada Inc.

5770 Ambler Drive,
Mississauga, Ontario,
L4W 2T3

www.panasonic.com

PC Cf En

TQBM0073-1

L0117CH1082

© Panasonic Entertainment & Communication Co., Ltd. 2017-2022

Imprimé en Indonésie

Il est recommandé de noter, dans l'espace prévu ci-dessous, le numéro de modèle et le numéro de série inscrits à l'arrière, ou sous le fond de l'appareil, et de conserver ce manuel pour référence ultérieure.

NUMÉRO DE MODÈLE RF-2400D

NUMÉRO DE SÉRIE _____

Homologation :

DATE D'ACHAT _____

DÉTAILLANT _____

ADRESSE DU DÉTAILLANT _____

N° DE TÉLÉPHONE _____

AVIS

RISQUE DE CHOC ÉLECTRIQUE NE PAS OUVRIR

AVIS: AFIN DE PRÉVENIR LE RISQUE DE CHOCS ÉLECTRIQUES, NE PAS RETIRER LES VIS.
IL N'Y A AUCUNE PIÈCE RÉPARABLE PAR L'UTILISATEUR À L'INTÉRIEUR.
TOUTE RÉPARATION DEVRAIT ÊTRE CONFIÉE À UN PERSONNEL QUALIFIÉ.

Le symbole de l'éclair dans un triangle équilatéral indique la présence d'une tension suffisamment élevée pour engendrer un risque de chocs électriques.

Le point d'exclamation dans un triangle équilatéral indique que le manuel d'utilisation inclus avec l'appareil contient d'importantes recommandations quant au fonctionnement et à l'entretien de ce dernier.

Conforme à la norme CAN/CSA C22.2 No.60065.

Mesures de sécurité

AVERTISSEMENT !

- Pour réduire les risques d'incendie, de choc électrique ou de dommage à l'appareil,
  - Ne pas exposer cet appareil à la pluie, à l'humidité, à l'égouttement ou aux éclaboussements.
  - Ne placer sur l'appareil aucun objet rempli de liquide, comme par exemple des vases.
  - Utiliser exclusivement les accessoires recommandés.
  - Ne pas retirer les couvercles.
  - Toute réparation doit être faite par un personnel qualifié et non par l'usager.
- La fiche d'alimentation permet de déconnecter l'appareil. L'appareil doit être installé à proximité d'une prise secteur facile d'accès.

ATTENTION !

- Enlever les piles si l'appareil n'est pas utilisé pendant une période prolongée.
- Mettre en place les piles de sorte que les pôles (+ et –) correspondent à ceux de l'appareil.
- Ne pas utiliser conjointement des piles neuves et usagées.
- Ne pas utiliser différents types de piles en même temps.
- Ne pas ouvrir ni court-circuiter la pile.
- Ne pas tenter de recharger la pile alcaline ou au manganèse.
- Ne pas utiliser une pile dont l'enveloppe a été retirée.
- Ne pas chauffer ou exposer au feu.
- Ne pas laisser la(les) pile(s) dans un véhicule exposé au soleil avec vitres et portes fermées pendant une longue période de temps.
- Danger d'explosion si la pile n'est pas remplacée correctement. La remplacer uniquement par une pile de type recommandé par le fabricant.
- Lors de la mise au rebut de la pile, contacter l'administration locale ou le revendeur et s'informer de la bonne façon de procéder.

Petits objets

- Les boutons (par ex. le bouton [TUNING]) peuvent sortir de leur logement si on les arrache. Pour éviter aux enfants d'avaler le bouton, ne l'arrachez pas.

Accessoires fournis

Vérifier les accessoires en les cochant.
Utiliser les numéros indiqués entre parenthèses lors de la commande de pièces de rechange. (Les numéros de produits sont en date de janvier 2017. Ceux-ci pourraient changer.)

Pour la commande d'accessoires, contacter le détaillant où l'appareil a été acheté.

1 cordon d'alimentation
(K2CB2CB00021)

Panasonic Canada Inc.
5770 Ambler Drive, Mississauga (Ontario) L4W 2T3

PRODUIT PANASONIC – GARANTIE LIMITÉE

Panasonic Canada Inc. garantit que ce produit est exempt de défauts de matériaux et de main-d'œuvre dans un contexte d'utilisation normale pendant la période indiquée ci-après à compter de la date d'achat original et, dans l'éventualité d'une défectuosité, accepte, à sa discrétion, de (a) réparer le produit avec des pièces neuves ou remises à neuf, (b) remplacer le produit par un produit neuf ou remis à neuf d'une valeur équivalente ou (c) rembourser le prix d'achat. La décision de réparer, remplacer ou rembourser appartient à Panasonic Canada Inc.

Lecteurs BD/DVD Panasonic	**Un (1) an, pièces et main-d'œuvre**
Récepteurs audio Panasonic	**Un (1) an, pièces et main-d'œuvre**
Appareils cinéma maison Panasonic	**Un (1) an, pièces et main-d'œuvre**

La présente garantie n'est fournie qu'à l'acheteur original d'un des produits de marque Panasonic indiqués plus haut, ou à la personne l'ayant reçu en cadeau, vendu par un détaillant Panasonic agréé au Canada et utilisé au Canada. Le produit ne doit pas avoir été «vendu tel quel» et doit avoir été livré à l'état neuf dans son emballage d'origine.
POUR ÊTRE ADMISSIBLE AUX SERVICES AU TITRE DE LA PRÉSENTE GARANTIE, LA PRÉSENTATION D'UN REÇU D'ACHAT OU DE TOUTE AUTRE PIÈCE JUSTIFICATIVE DE LA DATE D'ACHAT ORIGINAL, INDIQUANT LE MONTANT PAYÉ ET LE LIEU DE L'ACHAT, EST REQUISE.

RESTRICTIONS ET EXCLUSIONS

La présente garantie COUVRE SEULEMENT les défaillances attribuables à un défaut des matériaux ou à un vice de fabrication et NE COUVRE PAS l'usure normale ni les dommages esthétiques. La présente garantie NE COUVRE PAS NON PLUS les dommages subis pendant le transport, les défaillances causées par des produits non fournis par Panasonic Canada Inc. ni celles résultant d'un accident, d'un usage abusif ou impropre, de négligence, d'une manutention inadéquate, d'une mauvaise application, d'une altération, d'une installation ou de réglages impropres, d'un mauvais réglage des contrôles de l'utilisateur, d'un mauvais entretien, d'une surtension temporaire, de la foudre, d'une modification, de la pénétration de sable, de liquides ou d'humidité, d'une utilisation commerciale (dans un hôtel, un bureau, un restaurant ou tout autre usage par affaires ou en location), d'une réparation effectuée par une entité autre qu'un centre de service Panasonic agréé ou encore d'une catastrophe naturelle.

Les piles sèches sont également exclues de la présente garantie.

CETTE GARANTIE LIMITÉE ET EXPRESSE REMPLACE TOUTE AUTRE GARANTIE, EXPRESSE OU IMPLICITE, INCLUANT LES GARANTIES IMPLICITES DU CARACTÈRE ADÉQUAT POUR LA COMMERCIALISATION ET UN USAGE PARTICULIER. PANASONIC CANADA INC. N'AURA D'OBLIGATION EN AUCUNE CIRCONSTANCE POUR TOUT DOMMAGE DIRECT, INDIRECT OU CONSÉCUTIF RÉSULTANT DE L'UTILISATION DE CE PRODUIT OU DÉCOULANT DE TOUTE DÉROGATION À UNE GARANTIE EXPRESSE OU IMPLICITE. (À titre d'exemples, cette garantie exclut les dommages relatifs à une perte de temps, le transport jusqu'à et depuis un centre de service agréé, la perte ou la détérioration de supports ou d'images, de données ou de tout autre contenu en mémoire ou enregistré. Cette liste n'est pas exhaustive et n'est fournie qu'à des fins explicatives.)

Certaines juridictions ne reconnaissent pas les exclusions ou limitations de dommages indirects ou consécutifs, ou les exclusions de garanties implicites. Dans de tels cas, les limitations stipulées ci-dessus peuvent ne pas être applicables. La présente garantie vous confère des droits précis; vous pourriez aussi avoir d'autres droits pouvant varier selon votre province ou territoire de résidence.

SERVICE SOUS GARANTIE

Pour tout renseignement sur les produits, réparation ou assistance technique, veuillez visiter notre page Soutien :

www.panasonic.ca/french/support

EXPÉDITION D'UN PRODUIT À UN CENTRE DE SERVICE

Emballez soigneusement, de préférence dans son carton d'origine, et expédiez, franco de port, suffisamment assuré. Accompagnez le tout d'une description de la défectuosité présumée et d'une pièce justificative de la date d'achat original.

Alimentation

■ Connexion du cordon d'alimentation

Le cordon d'alimentation fourni est pour utilisation exclusive avec cet appareil. Ne pas l'utiliser avec un autre appareil.

■ Utilisation avec des piles (non fournies)

Débrancher le cordon d'alimentation à ses deux extrémités.

1 **Ouvrir le couvercle du logement des piles.**

2 **Insérer les piles de la manière illustrée.**

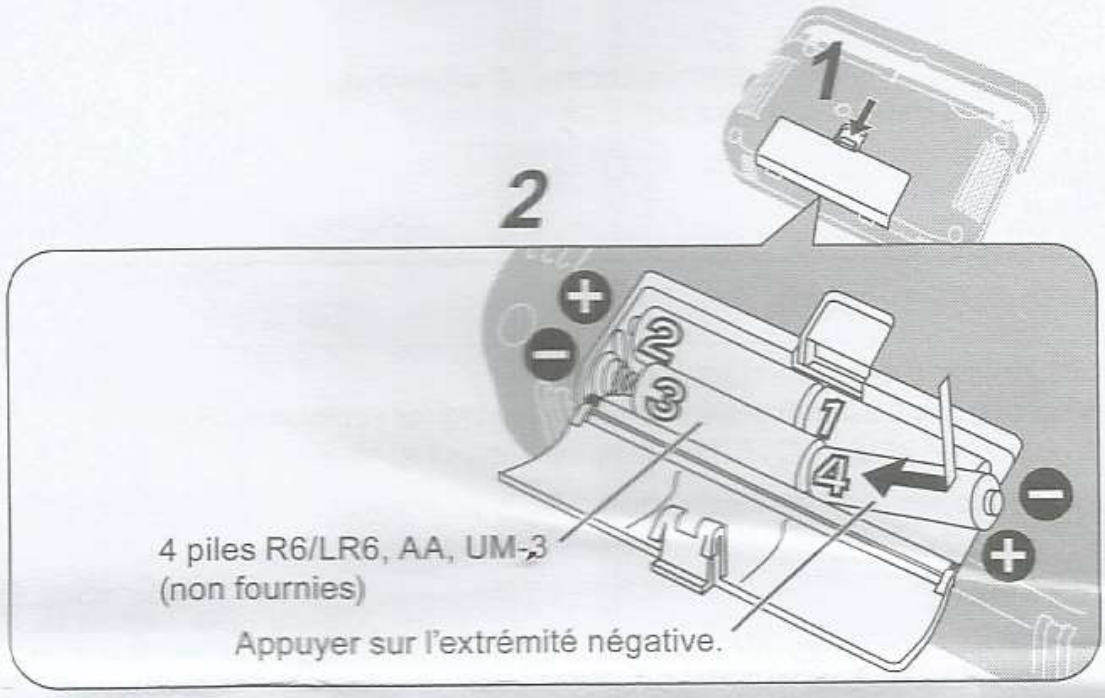

■ Si le couvercle du logement des piles s'ouvre.

Insérer les saillies du couvercle dans les découpes de chaque côté du logement.

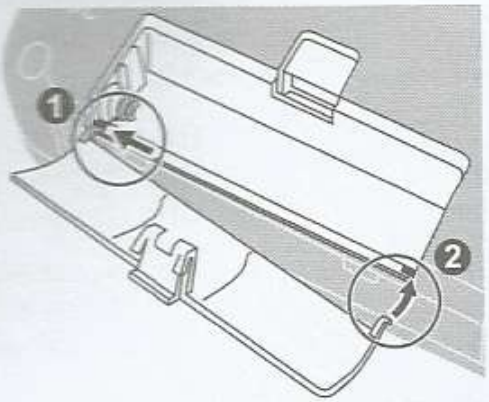

Données techniques

Gamme de fréquence radio	
FM	87 – 108 MHz
AM	520 – 1710 kHz
Prise de sortie	Écouteur, Ø 3,5 mm (⅛ po), 8 Ω
Haut-parleur	10 cm (4 po), 4 Ω (Pleine gamme)
Alimentation	
Sur secteur	120 V, 60 Hz
Sur piles	6 V (4 piles R6/LR6, AA, UM-3)
Consommation	3 W
Dimensions (L x H x P)	234 x 122 x 82 mm (9¼ po x 4¾ po x 3¼ po)
Poids	690 g (1 lb 8,3 oz) (sans les pilles)

Durée de vie des piles

	Alcaline (LR6)	Manganèse (R6)
FM	Environ 52 h	Environ 21 h
AM	Environ 55 h	Environ 20 h

Consommation en mode attente : 0,4 W

Nota :

Données sous réserve de modifications. Les poids et les dimensions sont approximatifs.

Fonctionnement de la radio

1 Régler [OFF/BAND] à FM ou AM.

FM

L'indicateur de bande FM apparaît en orange.

AM

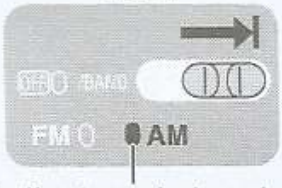

L'indicateur de bande AM apparaît en orange.

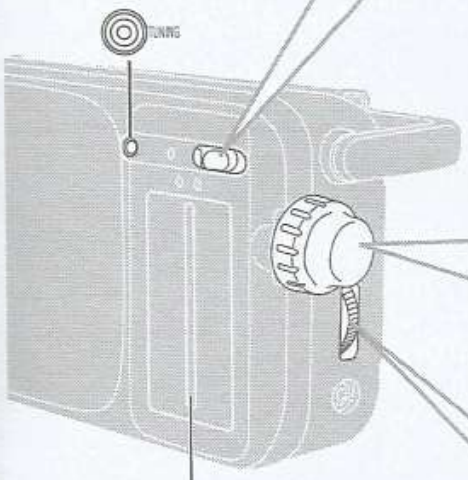

Barre lumineuse : Récupère la lumière artificielle et naturelle et brille quand l'environnement devient sombre.

2 Syntoniser une station.

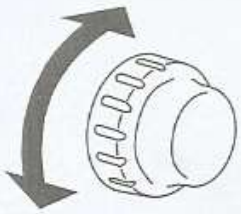

S'allume lors de la syntonisation.

3 Régler le volume.

■ Coupure du contact

Régler [OFF/BAND] à OFF.
L'indicateur de coupure du contact apparaît en orange.

■ Réglage de l'antenne

FM

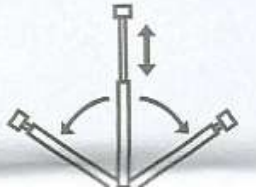

Étendre l'antenne télescopique sur toute sa longueur et l'orienter dans la direction offrant la meilleure réception.

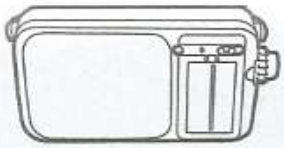

AM

L'appareil comprend une antenne à tige de ferrite. Essayer différentes positions de façon à obtenir la meilleure réception possible.

■ Utilisation avec écouteurs (non fournis)

Le son est coupé sur le haut-parleur.
Type de fiche : monaurale de 3,5 mm (⅛ po)

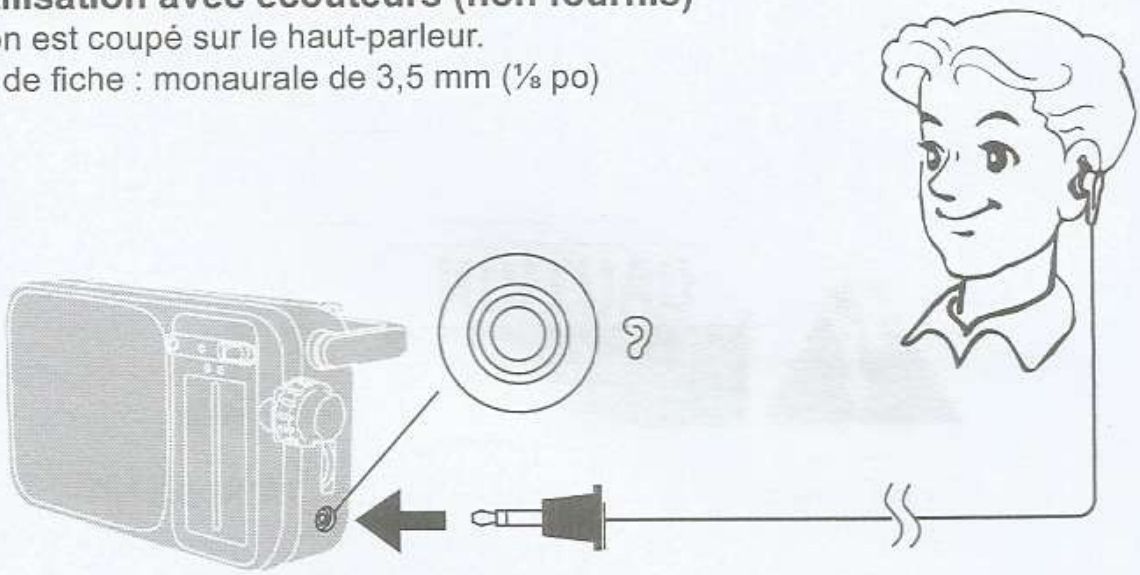

Entretien

Pour nettoyer l'appareil, utiliser un chiffon doux et sec.
Si les surfaces sont très sales, utiliser un chiffon doux trempé dans une solution d'eau et de savon ou de détergent doux.

- Ne jamais utiliser d'alcool, de diluant pour peinture ni de benzène pour nettoyer l'appareil.
- Avant d'utiliser un chiffon traité chimiquement, lire attentivement les directives sur l'emballage du chiffon.